ANSL type

防災型ソーラー照明灯

災害があっても大切な場所を暗闇にしないために。
電気工事不要の太陽光発電で停電時も明かりを灯します。携帯電話の充電機能つき。

新宿区 戸山公園

新宿区 戸山公園（夜間）

支柱色

ブラウン

- シンプルでありながら繊細さを併せ持つそのフォルムはワンランク上の景観づくりに貢献します。
- LEDは6.5Wという低消費電力ながら直下照度24ルクスを実現する高性能タイプを採用しています。
- 悪天候などで十分な日照が得られない場合でも日没～日出（14時間）点灯で7日間を保証します。
- 非常時に便利なDCACインバーターを内蔵。携帯電話の充電などが可能です。

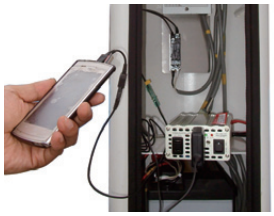

本体仕様

支柱：鋼材
座部：NAウッド（ANSL-101Bのみ）

ソーラー照明灯仕様

ANSL-101、101B
ソーラーパネル：単結晶シリコン65W
バッテリー：ディープサイクルバッテリー12V42Ah×2台
光　　源：白色LED6.5W×1灯
直下照度：24ルクス
点灯時間：日没～日出（14時間）
無日照保証：7日間

ANSL-201
ソーラーパネル：単結晶シリコン65W×2台
バッテリー：ディープサイクルバッテリー12V42Ah×4台
光　　源：白色LED6.5W×2灯
直下照度：24ルクス
点灯時間：日没～日出（14時間）
無日照保証：7日間

ANSL-101 ¥1,290,000

1灯タイプ

ANSL-101B ¥1,690,000

1灯タイプ　ベンチ付

ANSL-201 ¥1.880,000

2灯タイプ

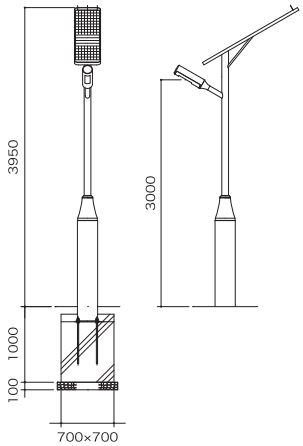

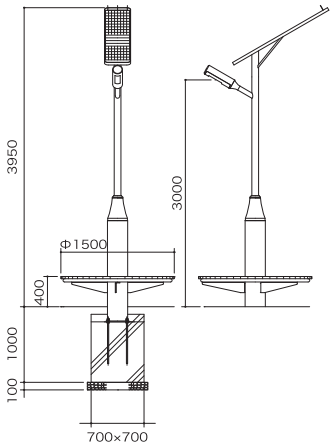

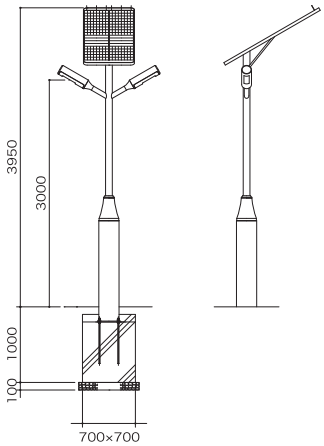

1灯タイプ
照度分布

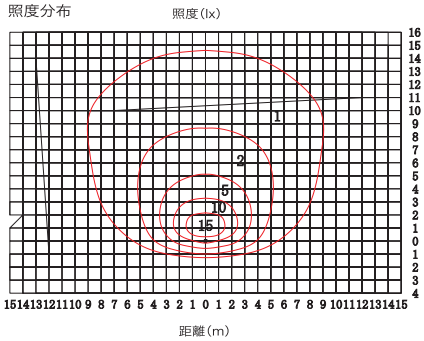
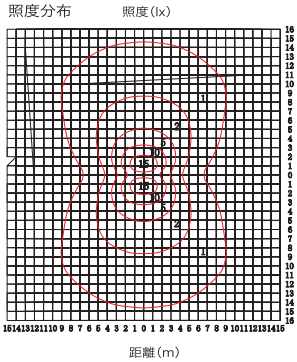
2灯タイプ
照度分布